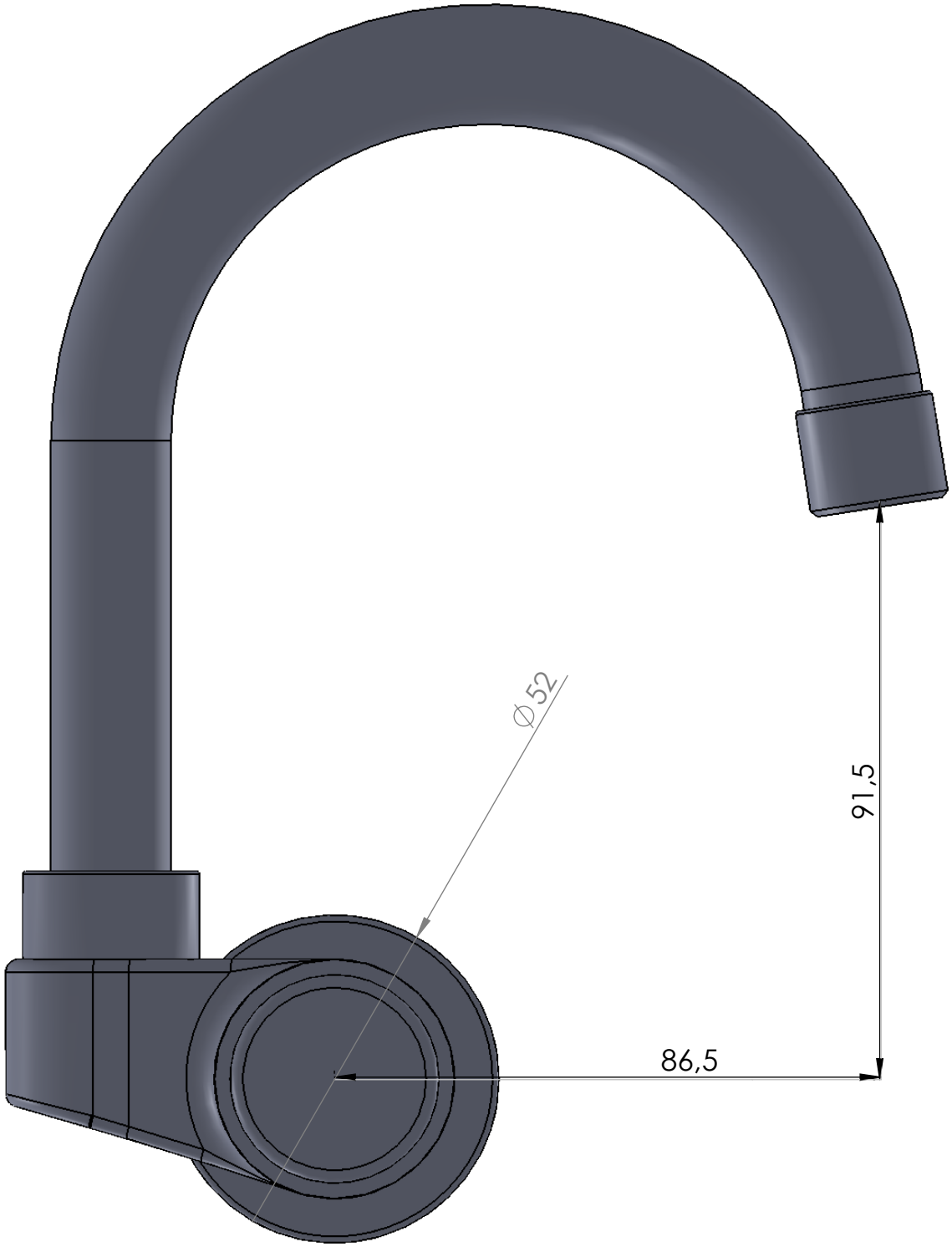

SE NÃO ESPECIFICADO: DIMENSÕES EM MILÍMETROS ACABAM. DE SUPERFÍCIE: TOLERÂNCIAS: LINEAR: ANGULAR:	ACABAMENTO:	REBARBAR E QUEBRAR ARESTAS AGUDAS	NÃO MUDAR A ESCALA DO DESENHO / REVISÃO

	NOME	ASSINATURA	DATA
DES			
VERIF.			
APROV.			
MANUF			
QUALID			

MATERIAL:

PESO:

TÍTULO:

Metais Pevilon

DES. Nº

Torneira 1187

A4

ESCALA:1:5

FOLHA 1 DE 1